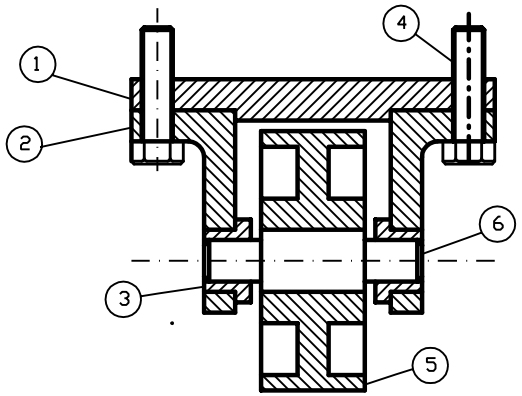

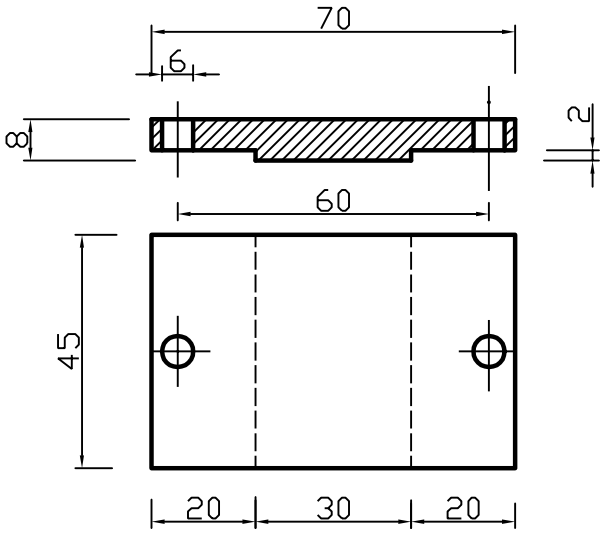

PEÇA 1

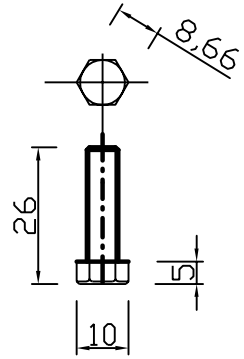

PEÇA 4

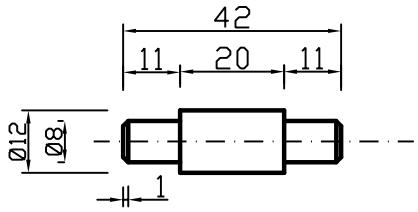

PEÇA 6

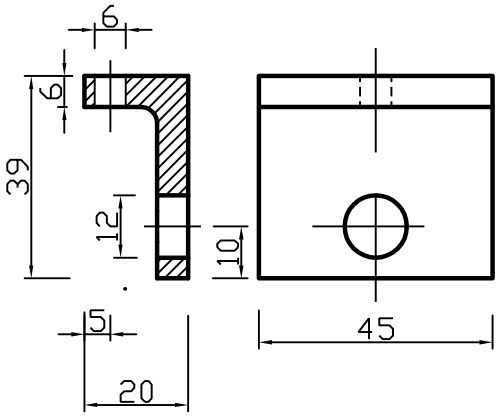

PEÇA 2

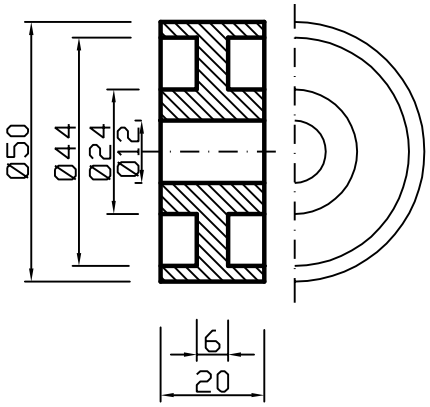

PEÇA 5

1. Construir a perspectiva isométrica explodida com as peças alinhadas.

2. Na peça 5 e 3 deve constar um corte em desvio a 90º ao centro, na perpectiva.

3. No rodapé deve constar o nome completo, o número de matrícula, a turma, e a indicação do número da peça, quantidade e o peso em kg de cada uma e o material. Todas as peças são de aço, exceto a 3, que é de alumínio.

4. Considere o peso específico em gr/cm3 da tabela ao lado.

5. Considere o peso sem os cortes.

ABS	1,04
PA	1,15
Alumínio	2,70
Tranyl	1,13
Aço	7,85
PBT	1,31
BT	0,97
PC	1,20
Bronze	8,80
PVC	1,33
Cromo	7,10
Pe-500	0,96
Chumbo	11,34
Pe-Ultra	0,94
Cobre	8,90
PS	1,05
Cimento	2,30
PEEK	1,32
Estanho	7,29
PMMA	1,20
Ferro	7,86
PPO	1,11
PVDF	2,26
PP	0,90
Grafite	1,50
PTFE	2,26
Latão	8,4-8,7
PU	1,15-1,25
Madeira	0,70
Tijolo	2,6-2,7
Mica	2,5-3,2
Vidro	2,5-3,8
Níquel	8,8
Zinco	7,14
POM	1,40

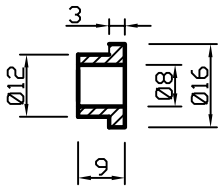

PEÇA 3

Material				Escala			Turma: 22432N e 22431N
							UNIVERSO UNIVERSIDADE SALGADO DE OLIVEIRA
				Prof. Menezes			VERIFICAÇÃO POR TRABALHO
Qt.	Descrição						