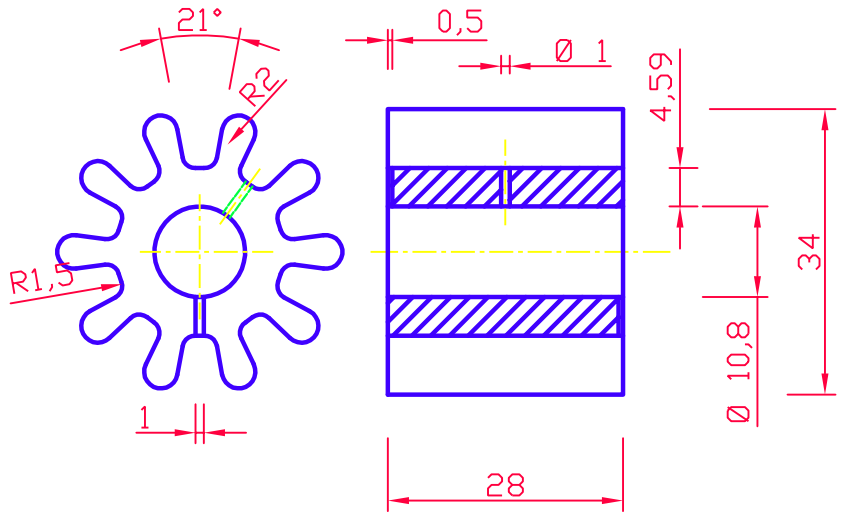

Engrenagem - Quantidade 2

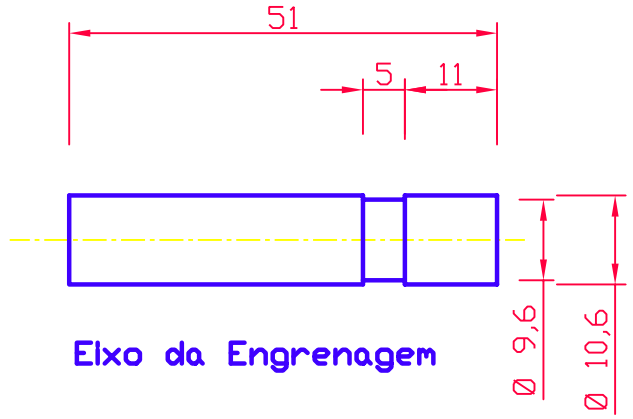

Eixo da Engrenagem

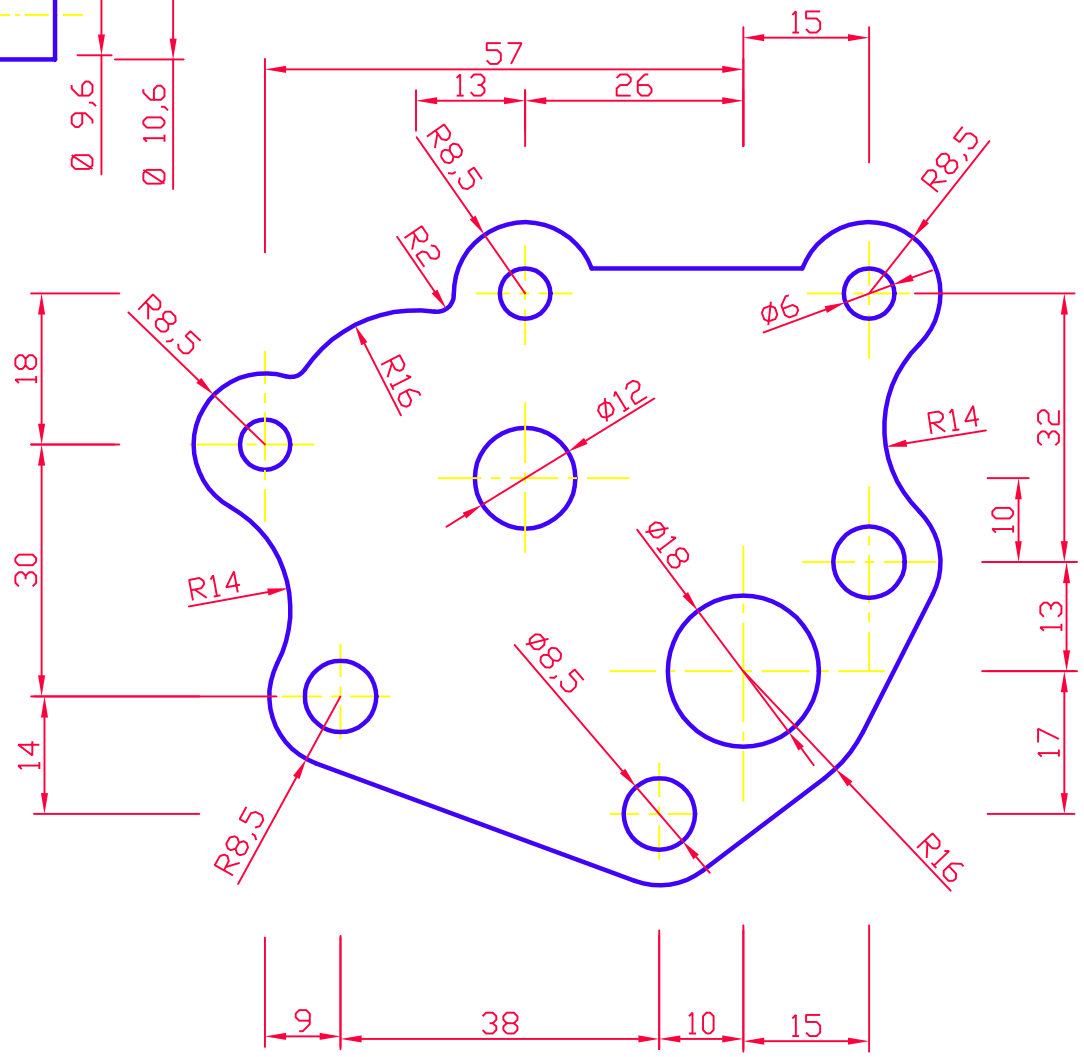

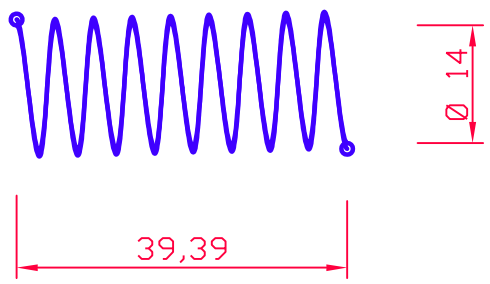

Mola de Fixação das Engrenagens
Diâm. do arame 1.4 - 8.5 voltas

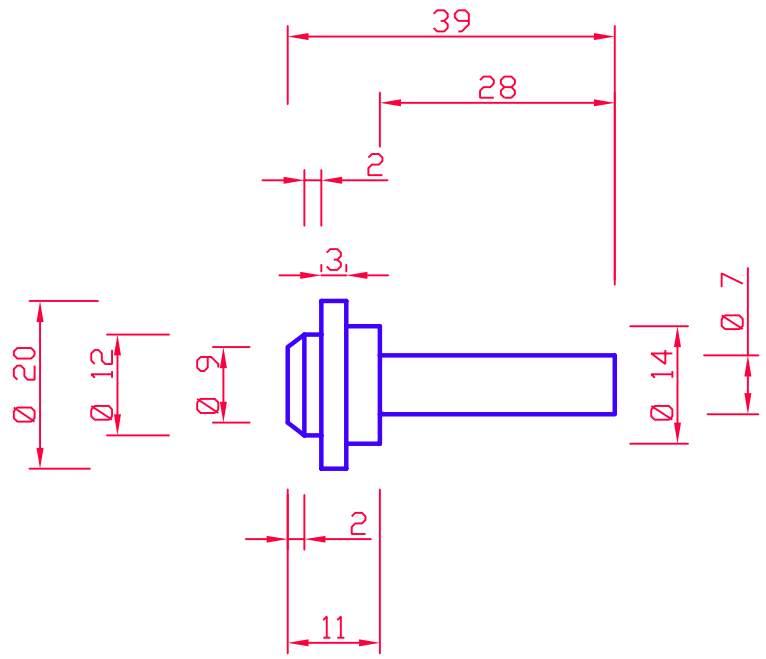

Apoio da Mola

Construir as peças acima em 3D na sequência de montagem, de forma explodida. Colocar o peso de cada material e nome da peça.
Trabalho deve ser impresso em formato A3 ou A2. Grupo de 8 pessoas.

Pontuação: Prancha 1 ponto. Identificação dos alunos com número de matrícula 1 ponto. 6 pontos divididos entre a quantidade total de peças.

Unidade kg/cm3.

ABS 1,04
PA 1,15
Alumínio 2,70
Tranyl 1,13
Aço 7,85
PC 1,20
Bronze 8,80
PVC 1,33
Cromo 7,10
Pe-500 0,96
Chumbo 11,34
Pe-Ultra 0,94
Cobre 8,90
PEEK 1,32
Estanho 7,29
PMMA 1,20
Ferro 7,86
PPO 1,11
PVDF 2,26
PP 0,90
Grafite 1,50
PTFE 2,26
Latão 8,4-8,7
PU 1,15-1,25
Madeira 0,70
Mica 2,5-3,2
Vidro 2,5-3,8
Níquel 8,8
Zinco 7,14
POM 1,40

Material				Escala			Turma: 22432N e 22431N
							UNIVERSO UNIVERSO
				Prof. Menezes			VERIFICAÇÃO POR TRABALHO
Qt.	Descrição						